Կադաստրի
կոմիտե

ՀԱՇՎԱՌՄԱՆ (ՉԱՓԱԳՐՄԱՆ) ՏՎՅԱԼՆԵՐԻ ՄՈՒՏՔԱԳՐՄԱՆ ՏԵՂԵԿԱՆՔ

1. Սեփականատեր(ա.ա.հ)
Ալավերդի համայնք

2. Հասցե

3. Հիմնական միավոր
0198-0095

4.Չափագրված հողամասի
Կադաստրային ծածկագիր- 06-002-0198-0095

5. Որակավորում ունեցող անձ(ա.ա.հ)
ԱՐԱՐԱՏ ՍՈՂՈՄՈՆՅԱՆ ԱԼԵՔՍԱՆԴՐԻ

6. Որակավորման վկայականի համար, տրման ամիս, ամսաթիվ
0219 2012-08-06

7. Չափագրման տվյալների մուտքագրման ծածկագիր

20214FXNSB

8. Մուտքագրման ամիս, ամսաթիվ
2021-12-02 13:43:05

ՀՈՂԱՄԱՍԻ ՀԱՏԱԿԱԳԻՇ

Սեփականատեր	
Ալավերդի համայնք	

Լոռի, Ալավերդի Ք. Ալավերդի

Մարզ, համայնք, հասցե

Հողահատկացման հիմքը

Հաստատում եմ	05/11/2021թ.
Համայնքի ղեկավար	Կ.Տ.
անուն, ազգանուն, հայրանուն	

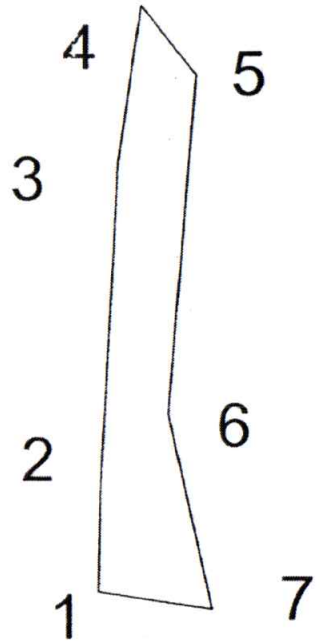

Մակերես հա	0.025757
Ծածկագիր	06-002-0198-0095-Ի9
Նպատակային նշանակություն	բնակավայրերի
Գործառնական նշանակություն	բնակելի կառուցապատման

Լրացուցիչ նշումներ.

Հողամասի

Բրգաձևորձային (բեկման) կետեր	Կոորդինատներ		Գծային չափերը (մ)
	X	Y	
1	4549165.19	8467810.03	8.60
2	4549173.79	8467810.20	24.70
3	4549198.45	8467811.52	12.19
4	4549210.50	8467813.40	6.91
5	4549205.14	8467817.76	26.22
6	4549179.01	8467815.59	15.13
7	4549164.27	8467818.98	9.00
1	4549165.19	8467810.03	

Մասշտաբ 1:1000

Որակավորում ունեցող անձ	Արարատ Սողոմոնյան
Որակավորման վկայականի համարը	0219
Ստորագրություն	
Իրավաբանական անձի անվանումը	«ԱԼՏԱ ՎԻՊ» ՍՊԸ
ՀՎՀՀ	00883602
Ստորագրություն	

ամիս ամսաթիվ	չափագրության	19.02.2021
	հատակագծի կազմման	04.11.2021

4656720

ՀԱՅԱՍՏԱՆԻ ՀԱՆՐԱՊԵՏՈՒԹՅՈՒՆ
ԿԱԴԱՍՏՐԻ ԿՈՄԻՏԵ

ՈՐՈՇՈՒՄ
ԳՈՒՅՔԻ ՆԿԱՏՄԱՄԲ ԻՐԱՎՈՒՆՔԻ (ՍԱՀՄԱՆԱՓԱԿՄԱՆ) ՊԵՏԱԿԱՆ ԳՐԱՆՑՄԱՆ ՎԱՐՈՒՅԹԸ ԿԱՍԵՑՆԵԼՈՒ ՄԱՍԻՆ

Ամսաթիվ՝ **01/02/2022**
Փաստաթղթի N՝ **Կ-01022022-06-0046**
գաղտնաբառ՝ **PMETYALAJAM5**

Հասցեատեր՝

ներկայացուցիչ՝ Լևոն Խաչատրյան

Անշարժ գույքի գտնվելու վայրը (հասցեն), անվանումը

համայնք Ալավերդի ք.Ալավերդի 0198-0095

*Ձեր **N 26/01/2022-1-0126** դիմումի հիման վրա վերը նշված անշարժ գույքի նկատմամբ հարուցված իրավունքի պետական գրանցման վարույթը կասեցվում է «Գույքի նկատմամբ իրավունքների պետական գրանցման մասին» ՀՀ օրենքի **28-րդ հոդվածի 1-ին մասի 1-ին կետով** սահմանված հիմքերով, քանի որ՝*

համաձայն ներկայացված որակավորման վկայական ունեցող անձի կողմից կազմված հատակագծի հողամասը գտնվում է 06-002-0198-0095 կադաստրային ծածկագրում, մինչդեռ ՀՀ կառավարության 2006 թվականի հունիսի 29-ի N 1084-Ն որոշման համաձայն 0198-0095 կադաստրային ծածկագրով հողամաս Ալավերդի համայնքին փոխանցված չէ , ուստի անհրաժեշտ է ներկայացնել համայնքի սեփականության իրավունքը հաստատող փաստաթուղթ : Ինչպես նաև հայտնում ենք, որ ներկայացված հատակագծերը չեն համապատասխանում 75-Ն հրամանով սահմանված պահանջներին , իսկ հողամասի սուբյեկտը համաձայն կադաստրային քարտեզի քաղաքացի է:

*Հայաստանի Հանրապետության կադաստրի կոմիտեի **Լոռու մարզային ստորաբաժանման անշարժ գույքի ռեգիստր Տիգրան Պետրոսյան** **

198-095

*Սույն որոշումը հաստատված է էլեկտրոնային եղանակով՝ այն ընդունած պաշտոնատար անձի կողմից:

Կադաստրի
կոմիտե

ՀԱՇՎԱՌՄԱՆ (ՉԱՓԱԳՐՄԱՆ) ՏՎՅԱԼՆԵՐԻ ՄՈՒՏՔԱԳՐՄԱՆ ՏԵՂԵԿԱՆՔ

1. Սեփականատեր(ա.ա.հ)
Ալավերդի համայնք

2. Հասցե

3. Հիմնական միավոր
0198-0226

4.Չափագրված հողամասի
Կադաստրային ծածկագիր- 06-002-0198-0226

5. Որակավորում ունեցող անձ(ա.ա.հ)
ԱՐԱՐԱՏ ՍՈՂՈՄՈՆՅԱՆ ԱԼԵՔՍԱՆԴՐԻ

6. Որակավորման վկայականի համար, տրման ամիս, ամսաթիվ
0219 2012-08-06

7. Չափագրման տվյալների մուտքագրման ծածկագիր

2021FQVWPI

8. Մուտքագրման ամիս, ամսաթիվ
2021-12-02 13:40:36

ՀՈՂԱՄԱՍԻ ՀԱՏԱԿԱԳԻԾ

Սեփականատեր	
Ալավերդի համայնք	

Լոռի, Ալավերդի ք. Ալավերդի
Մարզ. համայնք. հասցե

Հողահատկացման հիմքը

Հաստատում եմ 202 թ.
Համայնքի ղեկավար Կ.Տ.
անուն, ազգանուն, ոլորանուն

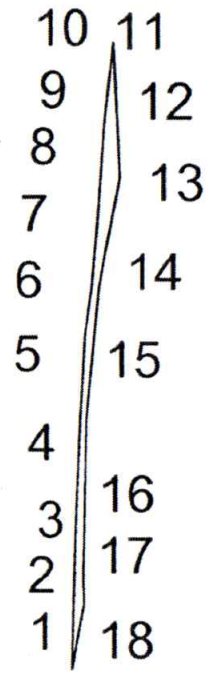

Մակերես հա	0.007245
Ծածկագիր	06-002-0198-0226
Նպատակային նշանակություն	բնակավայրերի
Գործառնական նշանակություն	այլ հողեր

Լրացուցիչ նշումներ.

Հողամասի		
Հերթադարձային (բեկման) կետեր	Կոորդինատներ	Գծային չափերը (մ)

Մասշտաբ 1:1000

Որակավորում ունեցող անձ	Արարատ Սողոմոնյան
Որակավորման վկայականի համարը	0219
Ստորագրություն	
Իրավաբանական անձի անվանումը	«ԱԼՏԱ ՎԻՊ» ՍՊԸ
ՀՎՀՀ	00083602
Ստորագրություն	

ամիս ամսաթիվ	չափագրության	18.02.2021
	հատակագծի կազմման	04.11.2021

Զև 1

Հողամասի			
Շրջադարձային (բեկման) կետեր	Կոորդինատներ		Գծային չափերը (մ)
	X	Y	
1	4549155.72	8467805.93	
2	4549158.82	8467805.98	3.10
3	4549163.78	8467806.09	4.96
4	4549168.75	8467806.22	4.96
5	4549173.71	8467806.39	4.96
6	4549178.67	8467806.60	4.96
7	4549183.63	8467806.83	4.96
8	4549188.58	8467807.09	4.96
9	4549192.88	8467807.34	4.30
10	4549197.96	8467808.07	5.13
11	4549205.40	8467808.72	7.47
12	4549215.90	8467809.49	10.53
13	4549225.24	8467810.53	9.39
14	4549210.38	8467811.23	14.88
15	4549198.26	8467808.95	12.33
16	4549183.46	8467807.54	14.87
17	4549165.61	8467807.20	17.86
18	4549162.97	8467807.28	2.63
1	4549155.72	8467805.93	7.38

Որակավորում ունեցող անձ		Արարատ Սողոմոնյան
Որակավորման վկայականի համարը		0219
Ստորագրություն		
Իրավաբանական անձի անվանումը		«ԱԼՏԱ ՎԻԳ» ՍՊԸ
ՀՎՀՀ		00083602
Ստորագրություն		
ամիս ամսաթիվ	չափագրության	18.02.2021
	հատակագծի կազմման	04.11.2021

4656690

ՀԱՅԱՍՏԱՆԻ ՀԱՆՐԱՊԵՏՈՒԹՅՈՒՆ
ԿԱԴԱՍՏՐԻ ԿՈՄԻՏԵ

ՈՐՈՇՈՒՄ
ԳՈՒՅՔԻ ՆԿԱՏՄԱՄԲ ԻՐԱՎՈՒՆՔԻ (ՍԱՀՄԱՆԱՓԱԿՄԱՆ) ՊԵՏԱԿԱՆ ԳՐԱՆՑՄԱՆ ՎԱՐՈՒՅԹԸ ԿԱՍԵՑՆԵԼՈՒ ՄԱՍԻՆ

Ամսաթիվ՝ **01/02/2022**
Փաստաթղթի N՝ **Կ-01022022-06-0107**
գաղտնաբառ՝ **A38IVQT5G51X**

Հասցեատեր՝

ներկայացուցիչ՝ Լևոն Խաչիկի Խաչատրյան

Անշարժ գույքի գտնվելու վայրը (հասցեն), անվանումը

Մարզ Լոռի, համայնք Ալավերդի Ալավերդի ք. /06-002-0198-0226 ծածկագիր

*Ձեր **N 26/01/2022-1-0119** դիմումի հիման վրա վերը նշված անշարժ գույքի նկատմամբ հարուցված իրավունքի պետական գրանցման վարույթը կասեցվում է «Գույքի նկատմամբ իրավունքների պետական գրանցման մասին» ՀՀ օրենքի **28-րդ հոդվածի 1-ին մասի 1-ին կետով** սահմանված հիմքերով, քանի որ՝*

Ներկայացված հատակագծերը չեն համապատասխանում ՀՀ կադաստրի կոմիտեի ղեկավարի 08.04.2021թ թիվ 75-Ն հրամանով սահմանված պահանջներին: Ինչպես նաեւ պետական գրանցման ներկայացված 06-002-0198-0226 ծածկագրով հողամասը ՀՀ կառավարության 29.06.2006թ թիվ 1084-Ն որոշմամբ ընդգրկված չէ համայնքային սեփականություն հանդիսացող հողամասերի ցանկում: Սույն մասով անհրաժեշտ է ներկայացնել սեփականության իրավունք հաստատող փաստաթղթեր:

*Հայաստանի Հանրապետության կադաստրի կոմիտեի **Լոռու մարզային ստորաբաժանման անշարժ գույքի ավագ ռեգիստր Հայկուհի Պապիկյան** **

**Սույն որոշումը հաստատված է էլեկտրոնային եղանակով՝ այն ընդունած պաշտոնատար անձի կողմից:*

198-226

Կադաստրի
կոմիտե

ՀԱՇՎԱՌՄԱՆ (ՉԱՓԱԳՐՄԱՆ) ՏՎՅԱԼՆԵՐԻ ՄՈՒՏՔԱԳՐՄԱՆ ՏԵՂԵԿԱՆՔ

1. Սեփականատեր(ա.ա.հ)
Ալավերդի համայնք

2. Հասցե

3. Հիմնական միավոր
0198-0227

4.Չափագրված հողամասի
Կադաստրային ծածկագիր- 06-002-0198-0227

5. Որակավորում ունեցող անձ(ա.ա.հ)
ԱՐԱՐԱՏ ՍՈՂՈՄՈՆՅԱՆ ԱԼԵՔՍԱՆԴՐԻ

6. Որակավորման վկայականի համար, տրման ամիս, ամսաթիվ
0219 2012-08-06

7. Չափագրման տվյալների մուտքագրման ծածկագիր

2021ISRNAG

8. Մուտքագրման ամիս, ամսաթիվ
2021-12-02 13:39:47

Սեփականատեր	**ՀՈՂԱՄԱՍԻ ՀԱՏԱԿԱԳԻԾ**	
Ալավերդի համայնք	Լոռի, Ալավերդի Ք. Ալավերդի Մարզ, համայնք, հասցե	Հաստատում եմ 04.11.2021 թ. Համայնքի ղեկավար Կ.Տ.
	Հողահատկացման հիմքը	անուն, ազգանուն, ստորագրություն

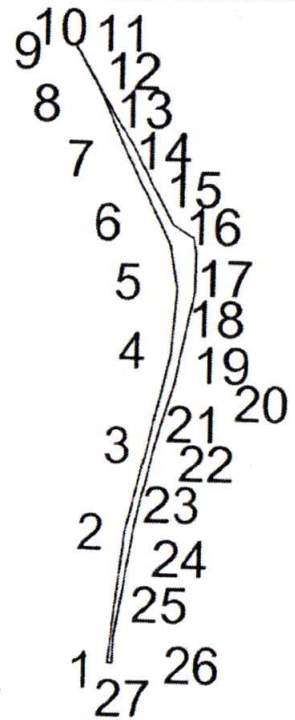

Մակերես հա	0.010224
Ծածկագիր	06-002-0198-0227-ի
Նպատակային նշանակություն	բնակավայրերի
Գործառնական նշանակություն	այլ հողեր

Հողամասի

Հողատարածքի (բեկման) կետեր	Կոորդինատներ	Գծային չափերը (մ)

Մասշտաբ 1:1000

Որակավորում ունեցող անձ	Արարատ Սողոմոնյան
Որակավորման վկայականի համարը	0219
Ստորագրություն	
Իրավաբանական անձի անվանումը	«ԱԼՏԱ ՎԻՊ» ՍՊԸ
ՀՎՀՀ	00083602
Ստորագրություն	

ամիս ամսաթիվ	չափագրության	19.02.2021
	հատակագծի կազմման	04.11.2021

Հողամասի			
Բնութագրական (բեկման) կետեր	Կոորդինատներ		Գծային չափերը (մ)
	X	Y	
1	4548936.29	8467789.52	
2	4548953.54	8467791.38	17.35
3	4548965.46	8467794.29	12.27
4	4548977.63	8467796.98	12.46
5	4548986.29	8467797.60	8.68
6	4548992.17	8467796.55	5.97
7	4548996.95	8467794.29	5.28
8	4549005.26	8467789.95	9.38
9	4549011.70	8467787.08	7.05
10	4549017.68	8467783.53	6.96
11	4549018.27	8467783.23	0.66
12	4549011.83	8467787.14	7.54
13	4549007.92	8467789.51	4.57
14	4549005.08	8467791.40	3.41
15	4549003.14	8467792.51	2.23
16	4548994.87	8467796.84	9.33
17	4548993.17	8467799.69	3.32
18	4548991.21	8467800.09	2.00
19	4548986.16	8467800.05	5.05
20	4548980.70	8467798.95	5.57
21	4548973.79	8467797.55	7.05
22	4548967.84	8467795.80	6.20
23	4548959.95	8467793.98	8.10
24	4548954.50	8467792.70	5.59
25	4548939.78	8467790.31	14.92
26	4548939.33	8467790.30	0.45
27	4548936.25	8467790.20	3.08
1	4548936.29	8467789.52	0.68

Որակավորում ունեցող անձ		Արարատ Սողոմոնյան
Որակավորման վկայականի համարը		0219
Ստորագրություն		
Իրավաբանական անձի անվանումը		«ԱԼՏԱ ՎԻՊ» ՍՊԸ
ՀՎՀՀ		00083602
Ստորագրություն		
ամիս ամսաթիվ	չափագրության	19.02.2021
	հատակագծի կազմման	04.11.2021

4656687

ՀԱՅԱՍՏԱՆԻ ՀԱՆՐԱՊԵՏՈՒԹՅՈՒՆ
ԿԱԴԱՍՏՐԻ ԿՈՄԻՏԵ

ՈՐՈՇՈՒՄ
ԳՈՒՅՔԻ ՆԿԱՏՄԱՄԲ ԻՐԱՎՈՒՆՔԻ (ՍԱՀՄԱՆԱՓԱԿՄԱՆ) ՊԵՏԱԿԱՆ ԳՐԱՆՑՄԱՆ ՎԱՐՈՒՅԹԸ ԿԱՍԵՑՆԵԼՈՒ ՄԱՍԻՆ

Ամսաթիվ՝ **01/02/2022**
Փաստաթղթի N՝ **Կ-01022022-06-0110**
գաղտնաբառ՝ **PX55O5B5PPW0**

Հասցեատեր՝

ներկայացուցիչ՝ Լևոն Խաչիկի Խաչատրյան

Անշարժ գույքի գտնվելու վայրը (հասցեն), անվանումը

Մարզ Լոռի, համայնք Ալավերդի Ալավերդի ք. /06-002-0198-0227 ծածկագիր/

*Ձեր **N 26/01/2022-1-0117** դիմումի հիման վրա վերը նշված անշարժ գույքի նկատմամբ հարուցված իրավունքի պետական գրանցման վարույթը կասեցվում է «Գույքի նկատմամբ իրավունքների պետական գրանցման մասին» ՀՀ օրենքի **28-րդ հոդվածի 1-ին մասի 1-ին կետով** սահմանված հիմքերով, քանի որ՝*

Ներկայացված հատակագծերը չեն համապատասխանում ՀՀ կադաստրի կոմիտեի ղեկավարի 08.04.2021թ թիվ 75-Ն հրամանով սահմանված պահանջներին: Ձեր կողմից պետական գրանցման ներկայացված անշարժ գույքը գտնվում է կադաստրային քարտեզի թիվ 0198-0227 ծածկագրում, որը ՀՀ կառավարության 29.06.2006թ-ի թիվ 1084-Ն որոշմամբ համայնքին որպես սեփականություն չի փոխանցվել, ուստի անհրաժեշտ է ներկայացնել պետական գրանցման ներկայացված հողամասի նկատմամբ համայնքի սեփականության իրավունքը հաստատող փաստաթղթեր: Միաժամանակ հայտնում ենք, որ համաձայն կադաստրային քարտեզի տվյալների գրանցման ներկայացված հողամասը բնակավայրերի բնակելի կառուցապատման հողամաս է /տնամերձ/, մինչդեռ հատակագծով հողամասը գրանցման է ներկայացվել որպես բնակավայրերի այլ հողամաս:

*Հայաստանի Հանրապետության կադաստրի կոմիտեի **Լոռու մարզային***

198-227

***ստորաբաժանման անշարժ գույքի ավագ ռեգիստր Հայկուհի Պապիկյան** **

**Սույն որոշումը հաստատված է էլեկտրոնային եղանակով՝ այն ընդունած պաշտոնատար անձի կողմից:*

Կադաստրի
կոմիտե

ՀԱՇՎԱՌՄԱՆ (ՉԱՓԱԳՐՄԱՆ) ՏՎՅԱԼՆԵՐԻ ՄՈՒՏՔԱԳՐՄԱՆ ՏԵՂԵԿԱՆՔ

1. Սեփականատեր(ա.ա.հ)
Համայնք Ալավերդի

2. Հասցե

3. Հիմնական միավոր
համայնք Ալավերդի

4.Չափագրված հողամասի
Կադաստրային ծածկագիր- 06-002-0198-0150

5. Որակավորում ունեցող անձ(ա.ա.հ)
ՏԻԳՐԱՆ ԳԱԼՍՏՅԱՆ ՍԵՅՐԱՆԻ

6. Որակավորման վկայականի համար, տրման ամիս, ամսաթիվ
0371 2018-10-02

7. Չափագրման տվյալների մուտքագրման ծածկագիր

2022SD4X5R

8. Մուտքագրման ամիս, ամսաթիվ
2022-01-14 14:28:43

4656572

ՀԱՅԱՍՏԱՆԻ ՀԱՆՐԱՊԵՏՈՒԹՅՈՒՆ
ԿԱԴԱՍՏՐԻ ԿՈՄԻՏԵ

ՈՐՈՇՈՒՄ
ԳՈՒՅՔԻ ՆԿԱՏՄԱՄԲ ԻՐԱՎՈՒՆՔԻ (ՍԱՀՄԱՆԱՓԱԿՄԱՆ) ՊԵՏԱԿԱՆ ԳՐԱՆՑՄԱՆ ՎԱՐՈՒՅԹԸ ԿԱՍԵՑՆԵԼՈՒ ՄԱՍԻՆ

Ամսաթիվ՝ **01/02/2022**
Փաստաթղթի N՝ **Կ-01022022-06-0119**
գաղտնաբառ՝ **9YNIR1YNT6EE**

Հասցեատեր՝

Լևոն Խաչատրյան

Անշարժ գույքի գտնվելու վայրը (հասցեն), անվանումը

Մարզ Լոռի, համայնք Ալավերդի Ալավերդի ք. 06-002-0198-0146 (0150)

*Ձեր **N 26/01/2022-1-0094** դիմումի հիման վրա վերը նշված անշարժ գույքի նկատմամբ հարուցված իրավունքի պետական գրանցման վարույթը կասեցվում է «Գույքի նկատմամբ իրավունքների պետական գրանցման մասին» ՀՀ օրենքի **28-րդ հոդվածի 1-ին մասի 1-ին կետով** սահմանված հիմքերով, քանի որ՝*

1. ներկայացված չէ 06-002-0198-0146 կադաստրային ծածկագրով անշարժ գույքի նկատմամբ համայնքի սեփականության իրավունքը հաստատող փաստաթղթեր, քանի որ ՀՀ կառավարության 2006 թվականի հունիսի 29-ի N 1084-Ն որոշման համաձայն 06-002-198-0146 կադաստրային ծածկագրով հողամաս համայնքին փոխանցված չէ , իսկ կադաստրային քարտեզի համաձայն վերը նշված հողամասի սուբյեկտը քարտեզում նշված է քաղաքացի : 2. Ներկայացված որակավորման վկայական ունեցող անձի կողմից կազմված հողամասի հատակագիծը չի համապատասխանում Կոմիտեի նախագահի 75-Ն հրամանի պահանջներին և հաստատված չէ համայնքի ղեկավարի կողմից : 3. 06-002-0198-0146 կադաստրային ծածկագրով անշարժ գույքի համար կատարված վճարներ 03/12/2021թ. ի ցանկում առկա չեն : 4. Որակավորման վկայական ունեցող անձի կողմից իրավունքի պետական գրանցման ներկայացված անշարժ գույքի համար ներկայացվել է երկու տարբեր շինությունների բնութագրեր : 5. Պետական գրանցման ներկայացված անշարժ գույքի համար անհրաժեշտ է ներկայացնել փոստային հասցեի որոշում՝ ՀՀ կառավարության 29.12.2005թ թիվ 2387-Ն որոշմամբ սահմանված անշարժ գույքի հասցեավորման կարգին համապատասխան /կազմված ՀՀ կառավարության 25.02.2021թ թիվ

198-150

233-Ն որոշմամբ սահմանված ընթացակարգով/: Ինչպես նաեւ տեղեկացնում ենք, որ համաձայն գործող կարգի իրավունքի պետական գրանցման վարույթի կասեցման դեպքում միասնական տեղեկանք ևս չի տրամադրվում :

Հայաստանի Հանրապետության կադաստրի կոմիտեի ***Լոռու մարզային ստորաբաժանման անշարժ գույքի ռեգիստր Արթուր Գևորգյան*** *

**Սույն որոշումը հաստատված է էլեկտրոնային եղանակով՝ այն ընդունած պաշտոնատար անձի կողմից:*

Ձև 1

ՀՈՂԱՄԱՍԻ ՀԱՏԱԿԱԳԻԾ

Սեփականատեր	
համայնք Ալավերդի	

Լոռի, Ալավերդի
Մարզ, համայնք, հասցե

Հողահատկացման հիմքը

Հաստատում եմ	___ ___ 202_ թ.
Համայնքի ղեկավար	Կ.Տ.
	անուն, ազգանուն, հայրանուն

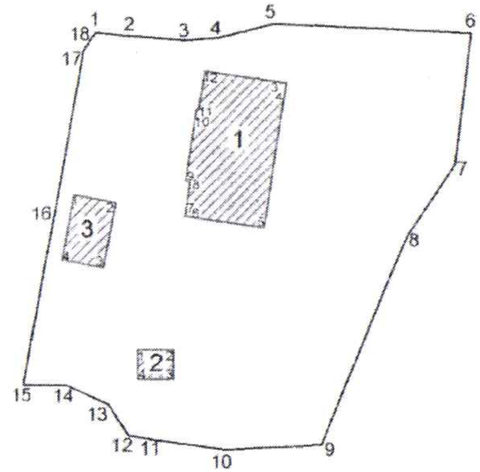

Մակերես հա	0.10618
Ծածկագիր	06-002-0198-0150
Նպատակային նշանակություն	Բնակավայրերի
Գործառնական նշանակություն	Բնակելի կառուցապատման

Լրացուցիչ նշումներ.

Հողամասի			
Շրջագծման (բեկման) կետեր	Կոորդինատներ X	Կոորդինատներ Y	Գծային չափերը (մ)
1	4548891.22	8467796.86	
			2.75
2	4548890.99	8467799.61	
			4.99
3	4548890.57	8467804.58	
			2.78
4	4548890.82	8467807.35	
			4.93
5	4548892.01	8467812.14	
			17.19
6	4548891.21	8467829.31	
			11.34
7	4548879.93	8467828.04	

Մասշտաբ 1:1000

Որակավորում ունեցող անձ		Տիգրան Գալստյան
Որակավորման վկայականի համարը		371
Ստորագրություն		
Իրավաբանական անձի անվանումը		«Սարքավ»
ՀՎՀՀ		03Ա088315
Ստորագրություն		
ամիս ամսաթիվ	չափագրության	07.01.22
	հատակագծի կազմման	12.01.22

Կ.Տ.

Հողամասի

Երթադարձային (բեկման) կետեր	Կոորդինատներ X	Կոորդինատներ Y	Գծային չափերը (մ)
7	4548879.93	8467828.04	7.28
8	4548873.84	8467824.06	19.65
9	4548855.75	8467816.38	8.45
10	4548855.31	8467807.94	6.00
11	4548856.14	8467802.00	2.29
12	4548856.53	8467799.75	3.15
13	4548859.21	8467798.10	4.10
14	4548860.89	8467794.35	3.68
15	4548860.89	8467790.67	14.86
16	4548875.51	8467793.31	14.42
17	4548889.71	8467795.82	0.66
18	4548890.26	8467796.20	1.17
1	4548891.22	8467796.86	

1. Բնակելի տուն

Երթադարձային (բեկման) կետեր	Կոորդինատներ X	Կոորդինատներ Y	Գծային չափերը (մ)
1	4548887.94	8467806.11	0.60
2	4548887.86	8467806.70	6.50
3	4548886.91	8467813.13	0.20
4	4548886.71	8467813.10	12.40
5	4548874.44	8467811.30	6.90
6	4548875.45	8467804.47	0.20
7	4548875.65	8467804.50	2.79
8	4548878.41	8467804.90	0.40
9	4548878.47	8467804.51	6.21
10	4548884.61	8467805.41	0.20
11	4548884.58	8467805.61	3.40
1	4548887.94	8467806.11	

2. Օժանդակ շինություն

Երթադարձային (բեկման) կետեր	Կոորդինատներ X	Կոորդինատներ Y	Գծային չափերը (մ)
1	4548877.30	8467795.00	3.70
2	4548876.66	8467798.64	5.70
3	4548871.05	8467797.66	3.70
4	4548871.69	8467794.01	5.70
1	4548877.30	8467795.00	

3. Այգետնակ

Երթադարձային (բեկման) կետեր	Կոորդինատներ X	Կոորդինատներ Y	Գծային չափերը (մ)
1	4548863.94	8467800.56	3.00
2	4548863.94	8467803.56	2.55
3	4548861.39	8467803.56	3.00
4	4548861.39	8467800.56	2.55
1	4548863.94	8467800.56	

4.

Երթադարձային (բեկման) կետեր	Կոորդինատներ	Գծային չափերը (մ)

Մասշտաբ 1:1000		
Որակավորում ունեցող անձ		Տիգրան Գալստյան
Որակավորման վկայականի համարը		371
Ստորագրություն		
Իրավաբանական անձի անվանումը		Ափթակ
ՀՎՀՀ		03Ա088315
Ստորագրություն		
ամիս ամսաթիվ	չափագրության	07.01.22
	հատակագծի կազման	12.01.22

Կ.Տ.

ՇԻՆՈՒԹՅՈՒՆՆԵՐԻ ՀԱՏԱԿԱԳԻԾ

Ձև 3

Լոռի, Ալավերդի

Մարզ, համայնք, հասցե

Սեփականատեր	համայնք Ալավերդի

1. նկուղ
h= 1.8
D=0.6

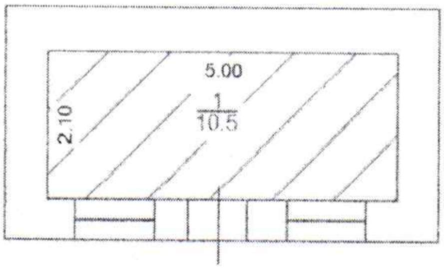

1. 1-ին հարկ
H=2.3
h= 2.1
D=0.6
d=0.2

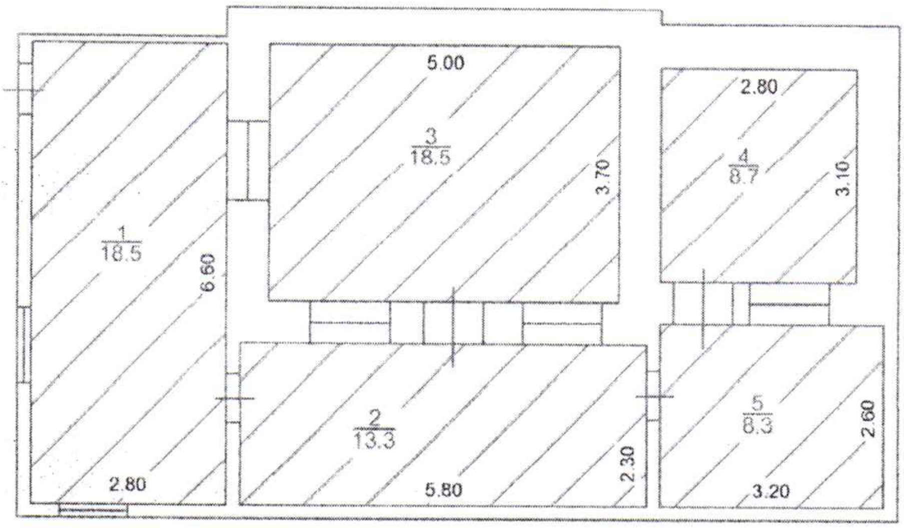

2. 1 հարկ Օժանդակ շինություն
H= 2.2
h=1.8
D=0.2

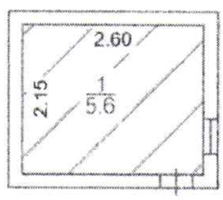

3. Ավտոտնակ
H= 2.2
h=2.0
D=0.2

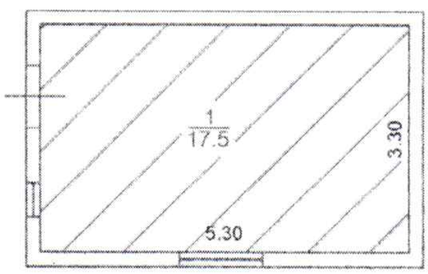

Լրացուցիչ նշումներ.

Մասշտաբ 1:100		
Որակավորում ունեցող անձ		[illegible]
Որակավորման վկայականի համարը		371
Ստորագրություն		
Իրավաբանական անձի անվանումը		Ափթայմ
ՀՎՀՀ		03U088315
Ստորագրություն		Կ.Տ.
ամիս ամսաթիվ	չափագրության	07.01.22
	հատակագծի կազմման	12.01.22

ՇԻՆՈՒԹՅՈՒՆՆԵՐԻ ԲՆՈՒԹԱԳԻՐ

ՀՀ	Նպատակային նշանակությունը	Գործառնական ոլորտային նշանակությունը	Հարկ	Հարկայնություն	Հարկի մակերեսները (քմ)		Հարկի բարձրությունները (մ)	Հարկի ծավալները (խմ)	Կառուցման տարեթվերը	Տանիքի նյութը				Ավարտվածության աստիճանը				Դասերի շինականութերի տեսակները	Միջհարկային ծածկի նյութը		Արտաքին հարդարումն ըստ կողմերի				
					Օրինական	Ինքնակամ				թիթեղ	շիֆեր	կրաքիմը	այլ նյութ	անավարտ	մինչև 50%	50-80%	80% և ավելի		փայտ	երկաթբետոն	սրբատաշ	երես-պատված	ածխարդված	տուֆեպատում	ոչ մոնումենտալ
1	2	3	4	5	6	7	8	9	10	11	12	13	14	15	16	17	18	19	20	21	22	23	24	25	26
1	Բնակելի	Բնակելի տուն	Նկուղ	1		10,5	1,80		1950	V							V	Քար		V					V
1	Բնակելի	Բնակելի տուն	1	1		67,3	2,10		1950	V							V	Քար		V					V
2	Բնակելի	Օժանդակ շինություն	1	1		5,6	1,80		1950				V				V	Քար		V					V
3	Բնակելի	Այգետնակ	1	1		17,5	2,00		1950				V				V	Քար	V						V

Շինությունների ընդհանուր մակերեսը/քմ/	այդ թվում՝	
	Օրինական կառուցված	Ինքնակամ կառուցված
100,90		100,90

Կատարող _____ Տիգրան Գալստյան (Անուն ազգանուն) Դրամպարտման վկայական N 0371 (Համար) 02.10.2018 (Տրման ամիս, ամսաթիվ)

Իրավաբանական անձի _____ 03U088315 (Պետական գրանցման համար) Ափթալ ՍՊԸ (Անվանումը) Տնօրեն _____ (Պաշտոնը) Մհեր Դանիելյան (Անուն ազգանուն) 12.01.2022

Դիմող՝ ՏԻԳՐԱՆ ԳԱԼՍՏՅԱՆ

Տրամադրված տեղեկատվությունը՝ 11.01. 2022թ.
(տրման ամսաթիվը)

Հ/Հ	Սարզ	Համայնք, քաղաք, գյուղ, վարչական շրջան	Ծածկագիր	Կադաստրային քարտեզ		Շրջադարձային կետերի կոորդինատներ		Տպագրված թերթեր	
				Միավորի քանակը	Արժեքը (դրամ)	քանակը	Արժեքը (դրամ)	քանակը	Արժեքը (դրամ)
1	Լոռի	Ալավերդի	0198-0146	1	100				
2	Լոռի	Ալավերդի	0198-0150	1	100				
3	Լոռի	Օձուն	0437-0076	1	100				

Վճարման ենթակա գումարի չափը՝ 300 դրամ

Տեղեկատվությունը տրամադրվում է Կադաստրի Կոմիտեի Տեղեկատվական տեխնոլոգիաների կենտրոնի կողմից:

Տեղեկատվությունը տրամադրվել է www.e-cadastre.am կայք էջից

ՀԱՅԱՍՏԱՆԻ ՀԱՆՐԱՊԵՏՈՒԹՅԱՆ
ԱՆՇԱՐԺ ԳՈՒՅՔԻ ԿԱԴԱՍՏՐԻ ԿՈՄԻՏԵ

ՎԿԱՅԱԿԱՆ N 0371

ՍՈՒՅՆ ՎԿԱՅԱԿԱՆԸ ՏՐՎՈՒՄ Է

ՏԻԳՐԱՆ ՍԵՅՐԱՆԻ ԳԱԼՍՏՅԱՆԻՆ

առ այն, որ նա մասնակցել է ՀՀ անշարժ գույքի կադաստրի կոմիտեի կողմից կազմակերպված քարտեզագրության, գեոդեզիայի, չափագրման (հաշվառման) և հողաշինարարության գործունեության բնագավառում մասնագիտական որակավորման ստուգմանը:

Համաձայն ՀՀ անշարժ գույքի կադաստրի կոմիտեի՝ «02» հոկտեմբերի 2018թ. թիվ 217-Ա հրամանի ստացել է

ՔԱՐՏԵԶԱԳՐՈՂԻ, ԳԵՈԴԵԶԻՍՏԻ, ՉԱՓԱԳՐՈՂԻ (ՀԱՇՎԱՌՈՂԻ), ՀՈՂԱՇԻՆԱՐԱՐԻ ՈՐԱԿԱՎՈՐՈՒՄ

Հայաստանի Հանրապետության
անշարժ գույքի կադաստրի
կոմիտեի ղեկավար՝ ---------- Ս.Պետրոսյան

Կ.Տ.

02 հոկտեմբերի 2018թ.

Կադաստրի
կոմիտե

ՀԱՇՎԱՌՄԱՆ (ՉԱՓԱԳՐՄԱՆ) ՏՎՅԱԼՆԵՐԻ ՄՈՒՏՔԱԳՐՄԱՆ ՏԵՂԵԿԱՆՔ

1. Սեփականատեր(ա.ա.հ)
Ալավերդի համայնք

2. Հասցե

3. Հիմնական միավոր
198-0104

4.Չափագրված հողամասի
Կադաստրային ծածկագիր- 06-002-0198-0104

5. Որակավորում ունեցող անձ(ա.ա.հ)
ԱՐԱՐԱՏ ՍՈՂՈՄՈՆՅԱՆ ԱԼԵՔՍԱՆԴՐԻ

6. Որակավորման վկայականի համար, տրման ամիս, ամսաթիվ
0219 2012-08-06

7. Չափագրման տվյալների մուտքագրման ծածկագիր

2021APALLM

8. Մուտքագրման ամիս, ամսաթիվ
2021-12-03 14:20:33

Հողամասի			
Շրջադարձային (բեկման) կետեր	Կոորդինատներ		Գծային չափերը (մ)
	X	Y	
1	4549112.15	8467805.75	
2	4549112.91	8467805.80	0.76
3	4549113.66	8467805.85	0.76
4	4549116.25	8467805.92	2.59
5	4549118.84	8467806.00	2.59
6	4549121.36	8467806.02	2.52
7	4549123.88	8467806.04	2.52
8	4549126.11	8467806.06	2.24
9	4549128.35	8467806.08	2.24
10	4549128.11	8467808.28	2.22
11	4549127.93	8467809.97	1.70
12	4549127.51	8467813.78	3.83
13	4549128.62	8467822.82	9.11
14	4549129.62	8467844.31	21.51
15	4549111.71	8467846.63	18.06
16	4549112.27	8467813.42	33.21
17	4549112.19	8467808.27	5.15
1	4549112.15	8467805.75	2.52

1. ենթատարածք			
Շրջադարձային (բեկման) կետեր	Կոորդինատներ		Գծային չափերը (մ)
	X	Y	
1	4549117.10	8467813.48	
2	4549117.62	8467813.49	0.52
3	4549125.30	8467813.49	7.68
4	4549125.80	8467813.49	0.50
5	4549125.80	8467821.97	8.48
6	4549125.80	8467822.47	0.50
7	4549117.60	8467822.47	8.20
8	4549117.10	8467822.47	0.50
9	4549117.10	8467813.98	8.49
1	4549117.10	8467813.48	0.50

Որակավորում ունեցող անձ		Արարատ Սողոմոնյան
Որակավորման վկայականի համարը		0219
Ստորագրություն		
Իրավաբանական անձի անվանումը		«ԱԼԵՏԱ ՎԻՊ» ՍՊԸ
ՀՎՀՀ		00083602
Ստորագրություն		
ամիս ամսաթիվ	չափագրության	19.02.2021
	հատակագծի կազմման	04.11.2021

Կ.Տ

Սեփականատեր	
Ալավերդի համայնք	

ՀՈՂԱՄԱՍԻ ՀԱՏԱԿԱԳԻՇ

Լոռի, Ալավերդի ք. Ալավերդի

Մարզ, համայնք, հասցե

Հողահատվածի իրեր

Հաստատում եմ 25/11/2021թ.

Համայնքի ղեկավար Կ.Տ.

անուն, ազգանուն, հայրանուն

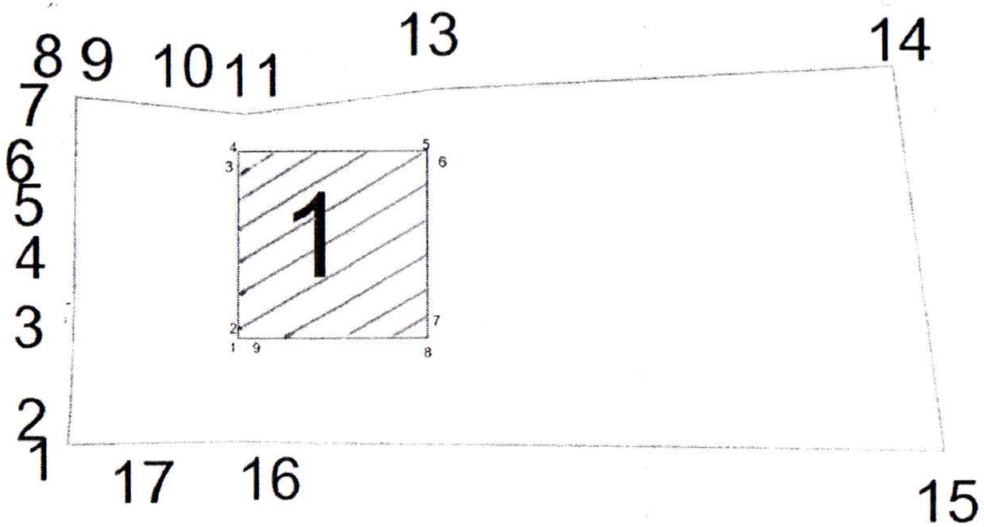

Մակերես հա	0.065625
Ծածկագիր	06-002-0198-0104-ից
Նպատակային նշանակություն	բնակավայրերի
Գործառնական նշանակություն	բնակելի կառուցապատմաև

Լրացուցիչ նշումներ.

Հողամասի		
Հրթադարձային (բեկման) կետեր	Կոորդինատներ	Գծային չափերը (մ)

Մասշտաբ 1:1000

Որակավորում ունեցող անձ	Արարատ Սողոմոնյան
Որակավորման վկայականի համարը	0219
Ստորագրություն	
Իրավաբանական անձի անվանումը	«ԱՀՏԱ ՎՐՊ» ՍՊԸ
ՀՎՀՀ	00083602
Ստորագրություն	

ամիս ամսաթիվ	չափագրության	19.02.2021
	հատակագծի կազմման	04.11.2021

4656715

ՀԱՅԱՍՏԱՆԻ ՀԱՆՐԱՊԵՏՈՒԹՅՈՒՆ
ԿԱԴԱՍՏՐԻ ԿՈՄԻՏԵ

ՈՐՈՇՈՒՄ
ԳՈՒՅՔԻ ՆԿԱՏՄԱՄԲ ԻՐԱՎՈՒՆՔԻ (ՍԱՀՄԱՆԱՓԱԿՄԱՆ) ՊԵՏԱԿԱՆ ԳՐԱՆՑՄԱՆ ՎԱՐՈՒՅԹԸ ԿԱՍԵՑՆԵԼՈՒ ՄԱՍԻՆ

Ամսաթիվ՝ **01/02/2022**
Փաստաթղթի N՝ **Կ-01022022-06-0086**
գաղտնաբառ՝ **Y3PAZ9SU3RQB**

Հասցեատեր՝

ներկայացուցիչ՝ Լևոն Խաչիկի Խաչատրյան

Անշարժ գույքի գտնվելու վայրը (հասցեն), անվանումը

Լոռու մարզ Ալավերդի համայնք ք. Ալավերդի ծածկագիր 06-002-0198-0104

*Ձեր **N 26/01/2022-1-0124** դիմումի հիման վրա վերը նշված անշարժ գույքի նկատմամբ հարուցված իրավունքի պետական գրանցման վարույթը կասեցվում է «Գույքի նկատմամբ իրավունքների պետական գրանցման մասին» ՀՀ օրենքի **28-րդ հոդվածի 1-ին մասի 1-ին կետով** սահմանված հիմքերով, քանի որ՝*

Պետական գրանցման է ներկայացվել 0,065625 հա բնակավայրերի բնակելի կառուցապատման հողամաս և հողամասում առկա 116,6 քմ մակերեսով ինքնակամ կառուցված բնակելի տուն: Տեղեկացնում ենք, որ նշված ծածկագրի տակ գտնվող անշարժ գույքը ՀՀ կառավարության 22/06/2006 թ-ին կայացրած 1084-Ն որոշմամբ փոխանցված չէ համայնքին և համաձայն կադաստրային քարտեզի տվյալների տվյալ բնակելի տունը և հողամասը պատկանում է Արամայիս Հովասափյանին: Անհրաժեշտ է ներկայացնել գրանցման ենթակա գույքը համայնքին սեփականության իրավունքով պատկանելու վերաբերյալ իրավահաստատող փաստաթուղթ և հաշվառման մասով հիմնավոր պարզաբանում, որի մասին արդեն իսկ տեղեկացվել է Ձեզ: Ինչպես նաև տեղեկացնում ենք, որ համաձայն գործող կարգի իրավունքի պետական գրանցման վարույթի կասեցման դեպքում միասնական տեղեկանք չի տրամադրվում:

*Հայաստանի Հանրապետության կադաստրի կոմիտեի **Լոռու մարզային***

198-104

ստորաբաժանման անշարժ գույքի ռեգիստր Սուրեն Սարգսյան *

**Սույն որոշումը հաստատված է էլեկտրոնային եղանակով՝ այն ընդունած պաշտոնատար անձի կողմից:*

Կադաստրի
կոմիտե

ՀԱՇՎԱՌՄԱՆ (ՉԱՓԱԳՐՄԱՆ) ՏՎՅԱԼՆԵՐԻ ՄՈՒՏՔԱԳՐՄԱՆ ՏԵՂԵԿԱՆՔ

1. Սեփականատեր(ա.ա.հ)
Ալավերդի համայնք

2. Հասցե

3. Հիմնական միավոր
198-0087

4.Չափագրված հողամասի
Կադաստրային ծածկագիր- 06-002-0198-0087

5. Որակավորում ունեցող անձ(ա.ա.հ)
ԱՐԱՐԱՏ ՍՈՂՈՄՈՆՅԱՆ ԱԼԵՔՍԱՆԴՐԻ

6. Որակավորման վկայականի համար, տրման ամիս, ամսաթիվ
0219 2012-08-06

7. Չափագրման տվյալների մուտքագրման ծածկագիր

2021OMZOOU

8. Մուտքագրման ամիս, ամսաթիվ
2021-12-02 13:44:50

ՀՈՂԱՄԱՍԻ ՀԱՏԱԿԱԳԻԾ

Սեփականատեր	
Ալավերդի համայնք	

Լոռի, Ալավերդի Ք., Ալավերդի
Սարզ, համայնք, հասցե

Հողահատկացման հիմքը

Հաստատում եմ	2021թ.
Համայնքի ղեկավար	Կ.Տ.
անուն, ազգանուն, հայրանուն	

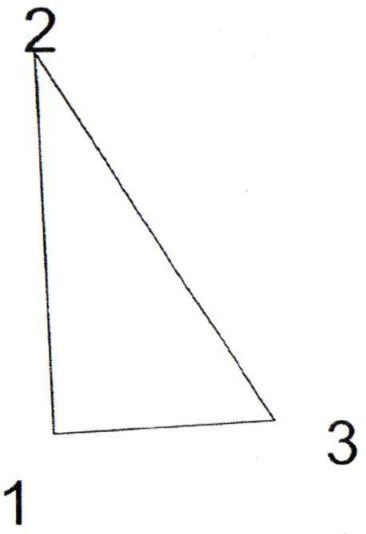

Մակերես հա	0.0004
Ծածկագիր	06-002-0198-0087
Նպատակային նշանակություն	բնակավայրերի
Գործառնական նշանակություն	բնակելի կառուցապատման

Լրացուցիչ նշումներ.

Հողամասի

Երկրաչափական (բեկման) կետեր	Կոորդինատներ X	Կոորդինատներ Y	Գծային չափերը (մ)
1	4549210.38	8467811.23	
2	4549214.06	8467811.05	3.69
3	4549210.50	8467813.40	4.26
1	4549210.38	8467811.23	2.17

Մասշտաբ 1:1000

Որակավորում ունեցող անձ	Արարատ Մողմոնյան
Որակավորման վկայականի համարը	0219
Ստորագրություն	
Իրավաբանական անձի անվանումը	«ԱԼՏԱ ՎԻՊ» ՍՊԸ
ՀՎՀՀ	00083602
Ստորագրություն	

ամիս ամսաթիվ	չափագրության	18.02.2021
	հատակագծի կազմման	04.11.2021

4656725

ՀԱՅԱՍՏԱՆԻ ՀԱՆՐԱՊԵՏՈՒԹՅՈՒՆ
ԿԱԴԱՍՏՐԻ ԿՈՄԻՏԵ

ՈՐՈՇՈՒՄ
ԳՈՒՅՔԻ ՆԿԱՏՄԱՄԲ ԻՐԱՎՈՒՆՔԻ (ՍԱՀՄԱՆԱՓԱԿՄԱՆ) ՊԵՏԱԿԱՆ ԳՐԱՆՑՄԱՆ ՎԱՐՈՒՅԹԸ ԿԱՍԵՑՆԵԼՈՒ ՄԱՍԻՆ

Ամսաթիվ՝ **01/02/2022**
Փաստաթղթի N՝ **Կ-01022022-06-0120**
գաղտնաբառ՝ **5VMY39EWPANL**

Հասցեատեր՝

ներկայացուցիչ՝ Լևոն Խաչիկի Խաչատրյան

Անշարժ գույքի գտնվելու վայրը (հասցեն), անվանումը

Լոռու մարզ Ալավերդի համայնք ք. Ալավերդի ծածկագիր 06-002-0198-0087

*Ձեր **N 26/01/2022-1-0131** դիմումի հիման վրա վերը նշված անշարժ գույքի նկատմամբ հարուցված իրավունքի պետական գրանցման վարույթը կասեցվում է «Գույքի նկատմամբ իրավունքների պետական գրանցման մասին» ՀՀ օրենքի **28-րդ հոդվածի 1-ին մասի 1-ին կետով** սահմանված հիմքերով, քանի որ՝*

Ներկայացված հատակագծերը չեն համապատասխանում ՀՀ կադաստրի կոմիտեի ղեկավարի 08.04.2021թ թիվ 75-Ն հրամանով սահմանված պահանջներին: Ինչպես նաև պետական գրանցման ներկայացված 06-002-0198-0087 ծածկագրով հողամասը համաձայն կադաստրային քարտեզի տվյալների հանդիսանում է քաղաքացու սեփականություն, որ ՀՀ կառավարության 29.06.2006թ թիվ 1084-Ն որոշմամբ նույնպես ընդգրկված չէ համայնքային սեփականություն հանդիսացող հողամասերի ցանկում: Սույն մասով անհրաժեշտ է ներկայացնել սեփականության իրավունք հաստատող փաստաթղթեր: Միաժամանակ տեղեկացնում ենք, որ իրավունքի պետական գրանցման վարույթի կասեցման պատճառով միասնական տեղեկանք չի տրամադրվում:

*Հայաստանի Հանրապետության կադաստրի կոմիտեի **Լոռու մարզային ստորաբաժանման անշարժ գույքի ռեգիստր Ֆերդինանտ Կարայան** **

198-087

*Սույն որոշումը հաստատված է էլեկտրոնային եղանակով՝ այն ընդունած պաշտոնատար անձի կողմից:

Կադաստրի
կոմիտե

ՀԱՇՎԱՌՄԱՆ (ՉԱՓԱԳՐՄԱՆ) ՏՎՅԱԼՆԵՐԻ ՄՈՒՏՔԱԳՐՄԱՆ ՏԵՂԵԿԱՆՔ

1. Սեփականատեր(ա.ա.հ)
Համայնք Ալավերդի

2. Հասցե

3. Հիմնական միավոր
համայնք Ալավերդի

4.Չափագրված հողամասի
Կադաստրային ծածկագիր- 06-002-0198-0146

5. Որակավորում ունեցող անձ(ա.ա.հ)
ՏԻԳՐԱՆ ԳԱԼՍՏՅԱՆ ՍԵՅՐԱՆԻ

6. Որակավորման վկայականի համար, տրման ամիս, ամսաթիվ
0371 2018-10-02

7. Չափագրման տվյալների մուտքագրման ծածկագիր

2022F1KENR

8. Մուտքագրման ամիս, ամսաթիվ
2022-01-14 13:00:25

4656530

ՀԱՅԱՍՏԱՆԻ ՀԱՆՐԱՊԵՏՈՒԹՅՈՒՆ
ԿԱԴԱՍՏՐԻ ԿՈՄԻՏԵ

ՈՐՈՇՈՒՄ
ԳՈՒՅՔԻ ՆԿԱՏՄԱՄԲ ԻՐԱՎՈՒՆՔԻ (ՍԱՀՄԱՆԱՓԱԿՄԱՆ) ՊԵՏԱԿԱՆ ԳՐԱՆՑՄԱՆ ՎԱՐՈՒՅԹԸ ԿԱՍԵՑՆԵԼՈՒ ՄԱՍԻՆ

Ամսաթիվ՝ **01/02/2022**
Փաստաթղթի N՝ **Կ-01022022-06-0142**
գաղտնաբառ՝ **D72I62NQWG0P**

Հասցեատեր՝

ներկայացուցիչ՝ Լևոն խաչիկի Խաչատրյան

Անշարժ գույքի գտնվելու վայրը (հասցեն), անվանումը

Լոռու մարզ Ալավերդի համայնք ք. Ալավերդի ծածկագիր 06-002-0198-0146

*Ձեր **N 26/01/2022-1-0086** դիմումի հիման վրա վերը նշված անշարժ գույքի նկատմամբ հարուցված իրավունքի պետական գրանցման վարույթը կասեցվում է «Գույքի նկատմամբ իրավունքների պետական գրանցման մասին» ՀՀ օրենքի **28-րդ հոդվածի 1-ին մասի 1-ին կետով** սահմանված հիմքերով, քանի որ՝*

առանց իրավահաստատող փաստաթղթերի պետական գրանցման է ներկայացվել 0,28626 հա մակերեսով բնակավայրերի բնակելի կառուցապատման հողամաս, ինչպես նաև որպես օրինական 29,21 քմ մակերեսով շինություն և որպես ինքնակամ 1960 թ-ին կառուցված 331,17 քմ մակերեսով բնակելի տուն: Չեն ներկայացվել թե բնակելի տունը ում կողմից է կառուցված առկա է արդյոք գույքի նկատմամբ իրավահաստատող փաստաթուղթ թե ոչ, ինչպես նաև անհրաժեշտ է ներկայացնել գույքի նկատմամբ համայնքի սեփականության իրավունքը հաստատող փաստաթուղթ, համաձայն ՀՀ կառավարության 29/06/2006 թ-ին կայացրած 1084-Ն որոշմամբ համայնքին անհատույց սեփականության իրավունքով փոխանցվծ հողամասերի ցանկում տվյալ հողամասը ընդգրկված չէ: Միաժամանակ տեղեկացնում ենք, որ իրավունքի պետական գրանցման վարույթի կասեցման պատճառով միասնական տեղեկանք նույնպես չի տրամադրվում:

198 - 146

Հայաստանի Հանրապետության կադաստրի կոմիտեի ***Լոռու մարզային ստորաբաժանման անշարժ գույքի ռեգիստր Ֆերդինանտ Կարայան*** *

*Սույն որոշումը հաստատված է էլեկտրոնային եղանակով՝ այն ընդունած պաշտոնատար անձի կողմից:

ՀՈՂԱՄԱՍԻ ՀԱՏԱԿԱԳԻԾ

Սեփականատեր	Լոռի, Ալավերդի	Ձև 1
համայնք Ալավերդի	Մարզ, համայնք, հասցե	Հաստատում եմ ___.___.202_թ.
		Համայնքի ղեկավար Կ.Տ.
	Հողահատկացման հիմքը	անուն, ազգանուն, հայրանուն

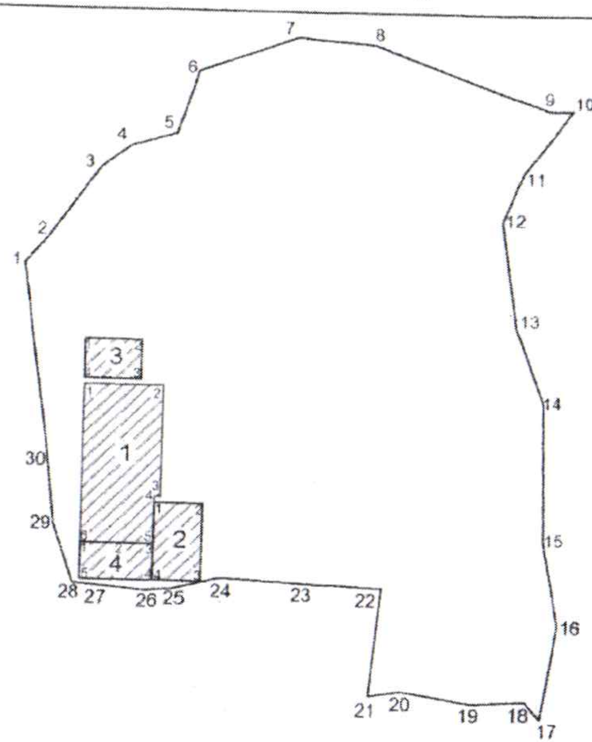

Մակերես հա	0.28626
Ծածկագիր	06-002-0198-0146
Նպատակային նշանակություն	Բնակավայրերի
Գործառնական նշանակություն	Բնակելի կառուցապատման

Լրացուցիչ նշումներ.

Հողամասի

Շրջադարձային (բեկման) կետեր	Կոորդինատներ X	Կոորդինատներ Y	Գծային չափերը (մ)
1	4548924.73	8467790.95	
			3.85
2	4548927.56	8467793.56	
			9.24
3	4548935.04	8467798.98	
			3.55
4	4548937.17	8467801.82	
			4.83
5	4548938.52	8467806.46	
			6.96
6	4548945.13	8467808.61	
			11.09
7	4548948.79	8467819.08	

Մասշտաբ 1:1000

Որակավորում ունեցող անձ		
Որակավորման վկայականի համարը		
Ստորագրություն		
Իրավաբանական անձի անվանումը		
ՀՎՀՀ		
Ստորագրություն		
ամիս ամսաթիվ	չափագրության	07.01.22
	հատակագծի կազմման	12.01.22

Կ.Տ.

Ձև 1

Հողամասի			
Շրջադարձային (բեկման) կետեր	Կոորդինատներ		Գծային չափերը (մ)
	X	Y	
7	4548948.79	8467819.08	8.33
8	4548948.10	8467827.38	19.35
9	4548941.55	8467845.59	2.66
10	4548941.59	8467848.25	8.34
11	4548934.99	8467843.14	5.51
12	4548929.86	8467841.15	11.23
13	4548918.76	8467842.79	8.30
14	4548910.98	8467845.69	14.71
15	4548896.28	8467846.02	8.77
16	4548887.68	8467847.72	10.02
17	4548877.79	8467846.07	2.38
18	4548879.60	8467844.53	5.53
19	4548879.28	8467839.01	7.53
20	4548880.47	8467831.57	3.57
21	4548879.93	8467828.04	11.34
22	4548891.21	8467829.31	8.62
23	4548891.58	8467820.70	8.57
24	4548892.01	8467812.14	4.93
25	4548890.82	8467807.35	2.78
26	4548890.57	8467804.58	4.99
27	4548890.99	8467799.61	2.75
28	4548891.22	8467796.86	6.43
29	4548897.28	8467794.74	7.33
30	4548904.57	8467793.91	20.38
1	4548924.73	8467790.95	

1. Բնակելի տուն			
Շրջադարձային (բեկման) կետեր	Կոորդինատներ		Գծային չափերը (մ)
	X	Y	
1	4548912.16	8467797.70	8.12
2	4548912.16	8467805.81	11.74
3	4548900.42	8467805.81	0.63
4	4548900.42	8467805.18	4.93
5	4548895.48	8467805.18	7.49
6	4548895.48	8467797.70	16.67
1	4548912.16	8467797.70	

2. Օժանդակ շինություն			
Շրջադարձային (բեկման) կետեր	Կոորդինատներ		Գծային չափերը (մ)
	X	Y	
1	4548899.77	8467805.18	5.00
2	4548899.75	8467810.18	8.17
3	4548891.58	8467810.18	5.00
4	4548891.60	8467805.18	8.17
1	4548899.77	8467805.18	

3. Ավտոտնակ			
Շրջադարձային (բեկման) կետեր	Կոորդինատներ		Գծային չափերը (մ)
	X	Y	
1	4548916.90	8467797.67	5.80
2	4548916.90	8467803.47	4.14
3	4548912.76	8467803.47	5.80
4	4548912.76	8467797.67	4.14
1	4548916.90	8467797.67	

4. Ծածկ			
Շրջադարձային (բեկման) կետեր	Կոորդինատներ		Գծային չափերը (մ)
	X	Y	
1	4548895.48	8467797.70	3.84
2	4548895.48	8467801.54	3.64
3	4548895.48	8467805.18	3.89
4	4548891.60	8467805.18	7.49
5	4548891.60	8467797.70	3.89
1	4548895.48	8467797.70	

Մասշտաբ 1:1000		
Որակավորում ունեցող անձ		Տիգրան Գալստյան
Որակավորման վկայականի համարը		371
Ստորագրություն		
Իրավաբանական անձի անվանումը		Ափրայմ
ՀՎՀՀ		03Ա088315
Ստորագրություն		
ամիս ամսաթիվ	չափագրության	07.01.22
	հատակագծի կազմման	12.01.22

Կ.Տ.

ՇԻՆՈՒԹՅՈՒՆՆԵՐԻ ՀԱՏԱԿԱԳԻԾ

Ձև 3

Լոռի, Ալավերդի

Մարզ, համայնք, հասցե

Սեփականատեր	համայնք Ալավերդի

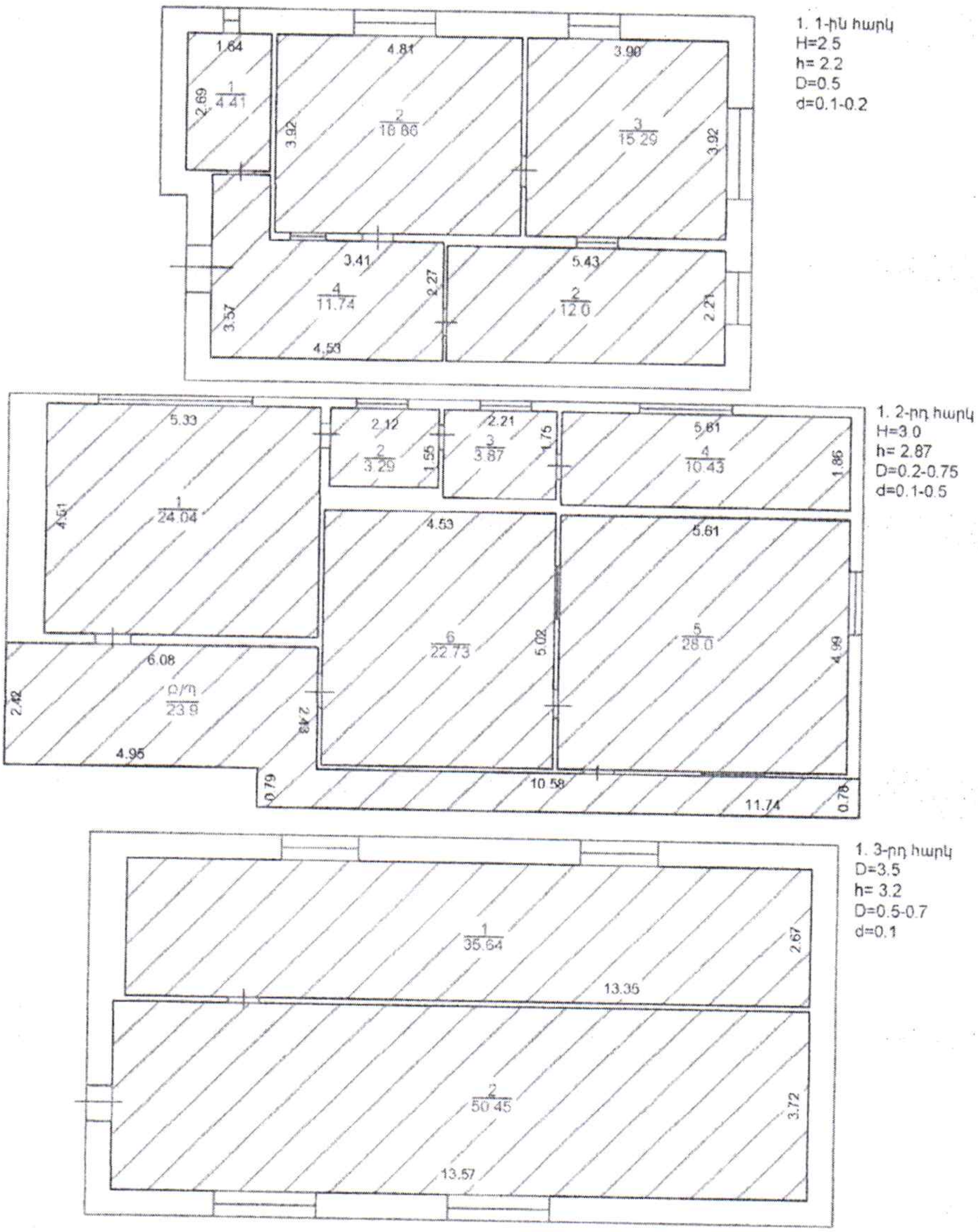

Լրացուցիչ նշումներ.

Մասշտաբ 1:100		
Որակավորում ունեցող անձ		Տիգրան Գալստյան
Որակավորման վկայականի համարը		371
Ստորագրություն		
Իրավաբանական անձի անվանումը		Ափիտալ
ՀՎՀՀ		03Ա088315
Ստորագրություն		Կ.Տ.
ամիս ամսաթիվ	չափագրության	07.01.22
	հատակագծի կազմման	12.01.22

ՇԻՆՈՒԹՅՈՒՆՆԵՐԻ ՀԱՏԱԿԱԳԻԾ

Ձև 3

Լոռի, Ալավերդի

Մարզ, համայնք, հասցե

Սեփականատեր	համայնք Ալավերդի

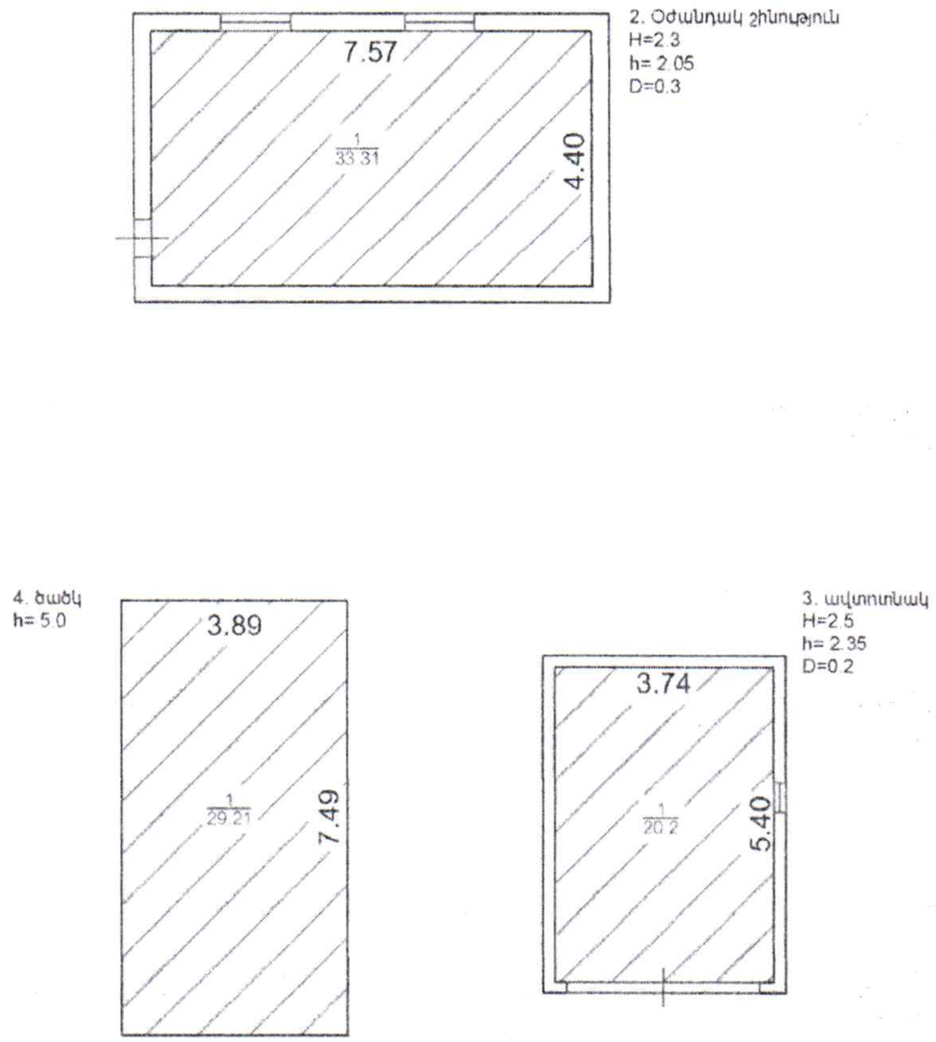

Լրացուցիչ նշումներ.

Մասշտաբ 1:100		
Որակավորում ունեցող անձ		Տիգրան Գալստյան
Որակավորման վկայականի համարը		371
Ստորագրություն		
Իրավաբանական անձի անվանումը		Ավետյան
ՀՎՀՀ		03U088315
Ստորագրություն		Կ.Տ.
ամիս ամսաթիվ	չափագրության	07.01.22
	հատակագծի կազմման	12.01.22

ՇԻՆՈՒԹՅՈՒՆՆԵՐԻ ԲՆՈՒԹԱԳԻՐ

ՀՀ	Նպատակային նշանակությունը	Գործառնական դասիֆիկացիոն նշանակությունը	Հարկ	Հարկայնություն	Հարկի մակերեսները (քմ)		Հարկի բարձրությունները (մ)	Հարկի ծավալները (խմ)	Կառուցման տարեթիվը	Տանիքի նյութը				Ավարտվածության աստիճանը				Դատերի շինությունների տեսակները	Միջհարկային ծածկի նյութը		Արտաքին հարդարումն ըստ կողմերի				
					Օրինական	Ինքնական				թիթեղ	շիֆեր	կրմինդր	այլ նյութ	ամբողջությամբ	մինչև 50%	50-80%	80% և ավելի		կիսով	երկաթբետոն	աղյուս	քարե-ղեղեր	քարե	փայտե	ոլորմնատիպ ճոճաստիճան
1	2	3	4	5	6	7	8	9	10	11	12	13	14	15	16	17	18	19	20	21	22	23	24	25	26
1	Բնակելի	Բնակելի տուն	1	3		62,3	2,20		1960	V							V	Քար		V					V
1	Բնակելի	Բնակելի տուն	2	3		92,36	2,87		1960	V							V	Քար		V					V
1	Բնակելի	Բ/Պ	2	3		23,9	2,95		1960	V							V			V					V
1	Բնակելի	Բնակելի տուն	3	3		86,09	3,20		1960	V							V	Քար		V					V
2	Բնակելի	Օժանդակ շինություն	1	1		33,31	2,05		1960	V							V	Քար		V					V
3	Բնակելի	Ավտոտնակ	1	1		20,2	2,35		1960	V							V	Քար		V					V
4	Բնակելի	Ճաշկ	1	1		29,21	5,00		1960	V							V		V						V

Շինությունների ընդհանուր մակերեսը/քմ/	այդ թվում՝	
	Օրինական կառուցված	Ինքնակամ կառուցված
347,37		347,37

Կատարող _____ Տիգրան Գալստյան (Անուն Ազգանուն)

Որակավորման վկայական N 0371 (Համարը) 02.10.2018 (Տրման ամիս, ամսաթիվը)

Իրավաբանական անձի 03Ա088315 (Պետական գրանցման համարը) Ափթայմ ՍՊԸ (Անվանումը)

Տնօրեն _____ (Ստորագրություն) Միհր Դահրամանյան (Անուն Ազգանուն) 12.01.2022

Դիմող՝ ՏԻԳՐԱՆ ԳԱԼՍՏՅԱՆ

Տրամադրված տեղեկատվությունը՝ 11.01. 2022թ.
(տրման ամսաթիվը)

Հ/Հ	Մարզ	Համայնք, քաղաք, գյուղ, վարչական շրջան	Ծածկագիր	Կադաստրային քարտեզ		Շրջադարձային կետերի կոորդինատներ		Տպագրված թերթեր	
				Միավորի քանակը	Արժեքը (դրամ)	քանակը	Արժեքը (դրամ)	քանակը	Արժեքը (դրամ)
1	Լոռի	Ալավերդի	0198-0146	1	100				
2	Լոռի	Ալավերդի	0198-0150	1	100				
3	Լոռի	Օձուն	0437-0076	1	100				

Վճարման ենթակա գումարի չափը՝ 300 դրամ

Տեղեկատվությունը տրամադրվում է Կադաստրի Կոմիտեի Տեղեկատվական տեխնոլոգիաների կենտրոնի կողմից:

Տեղեկատվությունը տրամադրվել է www.e-cadastre.am կայք էջից

ՀԱՅԱՍՏԱՆԻ ՀԱՆՐԱՊԵՏՈՒԹՅԱՆ
ԱՆՇԱՐԺ ԳՈՒՅՔԻ ԿԱԴԱՍՏՐԻ ԿՈՄԻՏԵ

ՎԿԱՅԱԿԱՆ N 0371

ՍՈՒՅՆ ՎԿԱՅԱԿԱՆԸ ՏՐՎՈՒՄ Է

ՏԻԳՐԱՆ ՍԵՅՐԱՆԻ ԳԱԼՍՏՅԱՆԻՆ

առ այն, որ նա մասնակցել է ՀՀ անշարժ գույքի կադաստրի կոմիտեի կողմից կազմակերպված քարտեզագրության, գեոդեզիայի, չափագրման (հաշվառման) և հողաշինարարության գործունեության բնագավառում մասնագիտական որակավորման ստուգմանը:
Համաձայն ՀՀ անշարժ գույքի կադաստրի կոմիտեի «02» հոկտեմբերի 2018թ. թիվ 217-Ա հրամանի ստացել է

ՔԱՐՏԵԶԱԳՐՈՂԻ, ԳԵՈԴԵԶԻՍՏԻ, ՉԱՓԱԳՐՈՂԻ (ՀԱՇՎԱՌՈՂԻ),
ՀՈՂԱՇԻՆԱՐԱՐԻ ՈՐԱԿԱՎՈՐՈՒՄ

Հայաստանի Հանրապետության
անշարժ գույքի կադաստրի
կոմիտեի ղեկավար ---------- Ս.Պետրոսյան

Կ.Տ.

02 հոկտեմբերի 2018թ.

Կադաստրի
կոմիտե

ՀԱՇՎԱՌՄԱՆ (ՉԱՓԱԳՐՄԱՆ) ՏՎՅԱԼՆԵՐԻ ՄՈՒՏՔԱԳՐՄԱՆ ՏԵՂԵԿԱՆՔ

1. Սեփականատեր(ա.ա.հ)
Ալավերդի համայնք

2. Հասցե

3. Հիմնական միավոր
0198-0145

4.Չափագրված հողամասի
Կադաստրային ծածկագիր- 06-002-0198-0145

5. Որակավորում ունեցող անձ(ա.ա.հ)
ԱՐԱՐԱՏ ՍՈՂՈՄՈՆՅԱՆ ԱԼԵՔՍԱՆԴՐԻ

6. Որակավորման վկայականի համար, տրման ամիս, ամսաթիվ
0219 2012-08-06

7. Չափագրման տվյալների մուտքագրման ծածկագիր

2021JZCU4G

8. Մուտքագրման ամիս, ամսաթիվ
2021-12-02 13:42:15

ՀՈՂԱՄԱՍԻ ՀԱՏԱԿԱԳԻԾ

Սեփականատեր	Լոռի, Ալավերդի ք. Ալավերդի	Հաստատում եմ ... 2021թ.
Ալավերդի համայնք	Մարզ, համայնք, հասցե	Համայնքի ղեկավար Կ.Տ.
	Հողահատկացման հիմքը	անուն, ազգանուն, հայրանուն

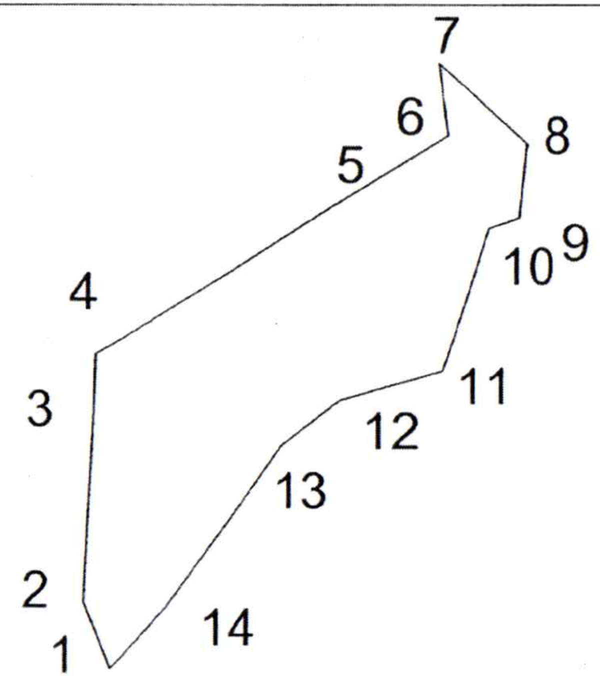

Մակերես հա	0.021359
Ծածկագիր	06-002-0198-0145
Նպատակային նշանակություն	բնակավայրերի
Գործառնական նշանակություն	այլ հողեր

Լրացուցիչ նշումներ.

Հողամասի		
Եզրագծային (բեկման) կետեր	Կոորդինատներ	Գծային չափերը (մ)

Մասշտաբ 1:1000		
Որակավորում ունեցող անձ		Արարատ Սողոմոնյան
Որակավորման վկայականի համարը		0219
Ստորագրություն		
Իրավաբանական անձի անվանումը		«ԱԼՏԱ ՎԻՊ» ՍՊԸ
ՀՎՀՀ		00083602
Ստորագրություն		
ամիս ամսաթիվ	չափագրության	18.02.2021
	հատակագծի կազմման	04.11.2021

Հողամասի			
Հերթագրային (բեկնակետ) կետեր	Կոորդինատներ		Գծային չափերը (մ)
	X	Y	
1	4548924.73	8467790.95	3.28
2	4548927.81	8467789.82	8.45
3	4548936.25	8467790.20	3.17
4	4548939.41	8467790.44	14.72
5	4548947.10	8467802.98	4.35
6	4548949.37	8467806.69	3.34
7	4548952.69	8467806.26	5.52
8	4548948.99	8467810.37	3.40
9	4548945.62	8467810.00	1.47
10	4548945.13	8467808.61	6.96
11	4548938.52	8467806.46	4.83
12	4548937.17	8467801.82	3.55
13	4548935.04	8467798.98	9.24
14	4548927.56	8467793.56	3.85
1	4548924.73	8467790.95	

Որակավորում ունեցող անձ		Արարատ Սողոմոնյան
Որակավորման վկայականի համարը		0219
Ստորագրություն		
Իրավաբանական անձի անվանումը		«ԱԼՏԱ ՎԻՊ» ՍՊԸ
ՀՎՀՀ		00083602
Ստորագրություն		
ամիս ամսաթիվ	չափագրության	18.02.2021
	հաստակագծի կազմման	04.11.2021

4656631

ՀԱՅԱՍՏԱՆԻ ՀԱՆՐԱՊԵՏՈՒԹՅՈՒՆ
ԿԱԴԱՍՏՐԻ ԿՈՄԻՏԵ

ՈՐՈՇՈՒՄ
ԳՈՒՅՔԻ ՆԿԱՏՄԱՄԲ ԻՐԱՎՈՒՆՔԻ (ՍԱՀՄԱՆԱՓԱԿՄԱՆ) ՊԵՏԱԿԱՆ ԳՐԱՆՑՄԱՆ ՎԱՐՈՒՅԹԸ ԿԱՍԵՑՆԵԼՈՒ ՄԱՍԻՆ

Ամսաթիվ՝ **01/02/2022**
Փաստաթղթի N՝ **Կ-01022022-06-0115**
գաղտնաբառ՝ **ROKE4H3FFCU7**

Հասցեատեր՝

ներկայացուցիչ՝ Լևոն խաչիկի խաչատրյան

Անշարժ գույքի գտնվելու վայրը (հասցեն), անվանումը

Լոռու մարզ Ալավերդի համայնք ք. Ալավերդի ծածկագիր 06-002-0198-0145

*Ձեր **N 26/01/2022-1-0116** դիմումի հիման վրա վերը նշված անշարժ գույքի նկատմամբ հարուցված իրավունքի պետական գրանցման վարույթը կասեցվում է «Գույքի նկատմամբ իրավունքների պետական գրանցման մասին» ՀՀ օրենքի **28-րդ հոդվածի 1-ին մասի 1-ին կետով** սահմանված հիմքերով, քանի որ՝*

Ներկայացված հատակագծերը չեն համապատասխանում ՀՀ կադաստրի կոմիտեի ղեկավարի 08.04.2021թ թիվ 75-Ն հրամանով սահմանված պահանջներին: Ինչպես նաև պետական գրանցման ներկայացված 0.021359հա հողամասից 0.01447հա մասը համաձայն կադաստրային քարտեզի տվյալների հանդիսանում է քաղաքացու սեփականություն, որ ՀՀ կառավարության 29.06.2006թ թիվ 1084-Ն որոշմամբ նույնպես ընդգրկված չէ համայնքային սեփականություն հանդիսացող հողամասերի ցանկում: Սույն մասով անհրաժեշտ է ներկայացնել սեփականության իրավունք հաստատող փաստաթղթեր: Միաժամանակ տեղեկացնում ենք, որ իրավունքի պետական գրանցման վարույթի կասեցման պատճառով միասնական տեղեկանք չի տրամադրվում:

*Հայաստանի Հանրապետության կադաստրի կոմիտեի **Լոռու մարզային ստորաբաժանման անշարժ գույքի ռեգիստր Ֆերդինանտ Կարայան** **

198-145

*Սույն որոշումը հաստատված է էլեկտրոնային եղանակով՝ այն ընդունած պաշտոնատար անձի կողմից:

Կադաստրի
կոմիտե

ՀԱՇՎԱՌՄԱՆ (ՉԱՓԱԳՐՄԱՆ) ՏՎՅԱԼՆԵՐԻ ՄՈՒՏՔԱԳՐՄԱՆ ՏԵՂԵԿԱՆՔ

1. Սեփականատեր(ա.ա.հ)
Ալավերդի համայնք

2. Հասցե

3. Հիմնական միավոր
0198-0116

4.Չափագրված հողամասի
Կադաստրային ծածկագիր- 06-002-0198-0116

5. Որակավորում ունեցող անձ(ա.ա.հ)
ԱՐԱՐԱՏ ՍՈՂՈՄՈՆՅԱՆ ԱԼԵՔՍԱՆԴՐԻ

6. Որակավորման վկայականի համար, տրման ամիս, ամսաթիվ
0219 2012-08-06

7. Չափագրման տվյալների մուտքագրման ծածկագիր

2021BR0MZC

8. Մուտքագրման ամիս, ամսաթիվ
2021-12-03 14:20:22

ՀՈՂԱՄԱՍԻ ՀԱՏԱԿԱԳԻԾ

Սեփականատեր	
Ալավերդի համայնք	

Լոռի, Ալավերդի ք. Ալավերդի
Մարզ, համայնք, հասցե

Հողհատկացման հիմք

Հաստատում եմ 04.11.2021թ.
Համայնքի ղեկավար Կ.Տ.
անուն, ազգանուն, հայրանուն

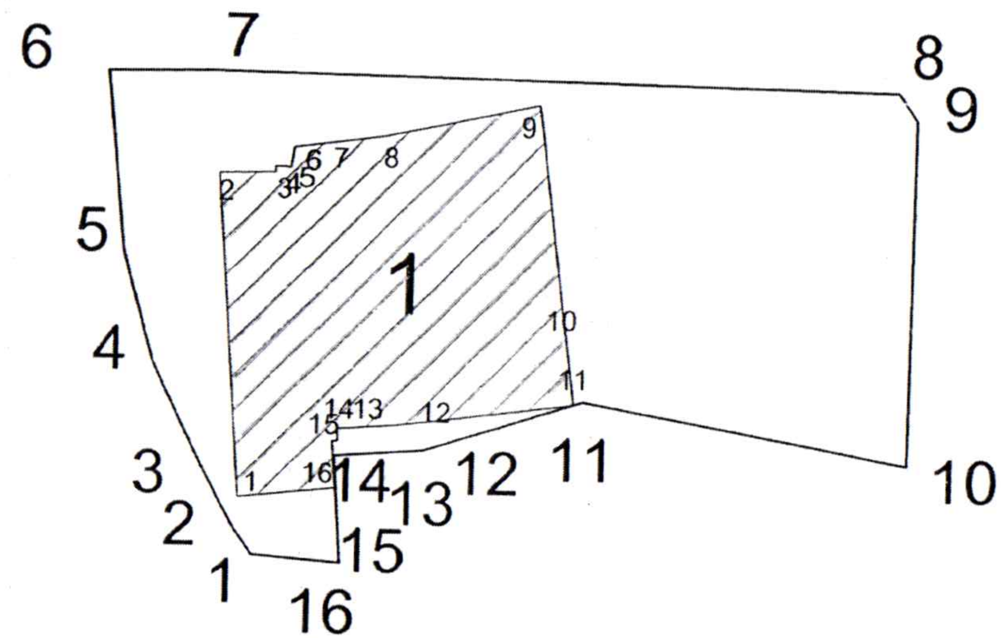

Մակերես հա	0.067771
Ծածկագիր	06-002-0198-0116
Նպատակային նշանակություն	բնակավայրերի
Գործառնական նշանակություն	բնակելի կառուցապատման

Լրացուցիչ նշումներ.

Հողամասի		
Եզրաչափման (բեկման) կետեր	Կոորդինատներ	Գծային չափերը (մ)

Մասշտաբ 1:1000		
Որակավորում ունեցող անձ		Արարատ Սողոմոնյան
Որակավորման վկայականի համարը		0219
Ստորագրություն		
Իրավաբանական անձի անվանումը		«ԱԵՏԱ-ՎԻԳ» ՍՊԸ
ՀՎՀՀ		00083602
Ստորագրություն		
ամիս ամսաթիվ	չափագրության	19.02.2021
	հատակագծի կազմման	04.11.2021

Հողամասի			
Շրջադարձային (բեկման) կետեր	Կոորդինատներ		Գծային չափերը (մ)
	X	Y	
1	4549088.99	8467815.51	
2	4549090.28	8467814.61	1.58
3	4549093.28	8467812.98	3.41
4	4549098.37	8467810.51	5.66
5	4549103.59	8467809.14	5.40
6	4549112.19	8467808.27	8.64
7	4549112.27	8467813.42	5.15
8	4549111.71	8467846.63	33.21
9	4549110.40	8467847.51	1.58
10	4549093.75	8467847.28	16.66
11	4549096.60	8467831.56	15.97
12	4549094.15	8467823.71	8.23
13	4549094.14	8467823.50	0.21
14	4549093.85	8467819.40	4.12
15	4549091.09	8467819.59	2.77
16	4549088.64	8467819.77	2.45
1	4549088.99	8467815.51	4.27

Հինություն			
Շրջադարձային (բեկման) կետեր	Կոորդինատներ		Գծային չափերը (մ)
	X	Y	
1	4549091.76	8467814.81	
2	4549107.42	8467813.70	15.70
3	4549107.48	8467816.40	2.70
4	4549107.75	8467816.39	0.27
5	4549107.76	8467816.83	0.45
6	4549107.70	8467817.14	0.31
7	4549108.69	8467817.28	1.00
8	4549109.27	8467821.64	4.40
9	4549110.84	8467829.22	7.74
10	4549100.33	8467830.59	10.60
11	4549096.46	8467831.09	3.91
12	4549095.35	8467822.37	8.79
13	4549095.15	8467819.52	2.85
14	4549094.55	8467819.57	0.60
15	4549094.55	8467819.32	0.24
16	4549092.26	8467819.48	2.30
1	4549091.76	8467814.81	4.70

Որակավորում ունեցող անձ		Արարատ Սողոմոնյան
Որակավորման վկայականի համարը		0219
Ստորագրություն		
Իրավաբանական անձի անվանումը		«ԱԼՏԱ ՎԻՊ» ՍՊԸ
ՀՎՀՀ		00083602
Ստորագրություն		
ամիս ամսաթիվ	չափագրության	19.02.2021
	հատակագծի կազմման	04.11.2021

4656700

ՀԱՅԱՍՏԱՆԻ ՀԱՆՐԱՊԵՏՈՒԹՅՈՒՆ
ԿԱԴԱՍՏՐԻ ԿՈՄԻՏԵ

ՈՐՈՇՈՒՄ
ԳՈՒՅՔԻ ՆԿԱՏՄԱՄԲ ԻՐԱՎՈՒՆՔԻ (ՍԱՀՄԱՆԱՓԱԿՄԱՆ) ՊԵՏԱԿԱՆ ԳՐԱՆՑՄԱՆ ՎԱՐՈՒՅԹԸ ԿԱՍԵՑՆԵԼՈՒ ՄԱՍԻՆ

Ամսաթիվ՝ **01/02/2022**
Փաստաթղթի N՝ **Կ-01022022-06-0043**
գաղտնաբառ՝ **S9QZ2MCL2GF8**

Հասցեատեր՝

ներկայացուցիչ՝ Լևոն Խաչատրյան

Անշարժ գույքի գտնվելու վայրը (հասցեն), անվանումը

համայնք Ալավերդի ք.Ալավերդի 0198-0116

*Ձեր **N 26/01/2022-1-0122** դիմումի հիման վրա վերը նշված անշարժ գույքի նկատմամբ հարուցված իրավունքի պետական գրանցման վարույթը կասեցվում է «Գույքի նկատմամբ իրավունքների պետական գրանցման մասին» ՀՀ օրենքի **28-րդ հոդվածի 1-ին մասի 1-ին կետով** սահմանված հիմքերով, քանի որ՝*

Ներկայացված հատակագծերը չեն համապատասխանում ՀՀ կադաստրի կոմիտեի ղեկավարի 08.04.2021թ թիվ 75-Ն հրամանով սահմանված պահանջներին: Ինչպես նաև պետական գրանցման ներկայացված 06-002-0198-0116 ծածկագրով հողամասը ՀՀ կառավարության 29.06.2006թ թիվ 1084-Ն որոշմամբ ընդգրկված չէ համայնքային սեփականություն հանդիսացող հողամասերի ցանկում: Սույն մասով անհրաժեշտ է ներկայացնել սեփականության իրավունք հաստատող փաստաթղթեր:

*Հայաստանի Հանրապետության կադաստրի կոմիտեի **Լոռու մարզային ստորաբաժանման անշարժ գույքի ռեգիստր Տիգրան Պետրոսյան** **

**Սույն որոշումը հաստատված է էլեկտրոնային եղանակով՝ այն ընդունած պաշտոնատար անձի կողմից:*

Փաստաթղթի իսկությունը կարող է ստուգվել Կադաստրի կոմիտեի www.e-cadastre.am կայքէջի միջոցով

198-116

Կադաստրի
կոմիտե

ՀԱՇՎԱՌՄԱՆ (ՉԱՓԱԳՐՄԱՆ) ՏՎՅԱԼՆԵՐԻ ՄՈՒՏՔԱԳՐՄԱՆ ՏԵՂԵԿԱՆՔ

1. Սեփականատեր(ա.ա.հ)
Ալավերդի համայնք

2. Հասցե

3. Հիմնական միավոր
0198-0231

4.Չափագրված հողամասի
Կադաստրային ծածկագիր- 06-002-0198-0231

5. Որակավորում ունեցող անձ(ա.ա.հ)
ԱՐԱՐԱՏ ՍՈՂՈՄՈՆՅԱՆ ԱԼԵՔՍԱՆԴՐԻ

6. Որակավորման վկայականի համար, տրման ամիս, ամսաթիվ
0219 2012-08-06

7. Չափագրման տվյալների մուտքագրման ծածկագիր

2021FOYB3E

8. Մուտքագրման ամիս, ամսաթիվ
2021-12-02 13:38:59

Սեփականատեր	**ՀՈՂԱՄԱՍԻ ՀԱՏԱԿԱԳԻԾ**	
Ալավերդի համայնք	Լոռի, Ալավերդի ք. Ալավերդի	Հաստատում եմ 2021թ.
	Մարզ, համայնք, հասցե	Համայնքի ղեկավար Կ.Տ.
	Հողահատկացման հիմքը	անուն, ազգանուն, ստորագրություն

Այլ անձի պատկանող հողամաս

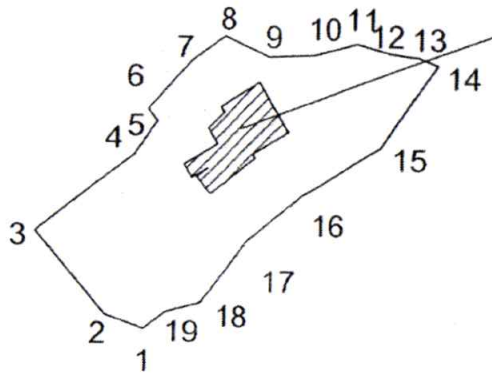

Մակերես հա	0.091496
Ծածկագիր	06-002-0198-0231
Նպատակային նշանակություն	բնակավայրերի
Գործառնական նշանակություն	բնակավայրերի կառուցապատման

Լրացուցիչ նշումներ

Հողամասի

Շրջադարձային (բեկման) կետեր	Կոորդինատներ	Գծային չափերը (մ)

Մասշտաբ 1:1000

Որակավորում ունեցող անձ		Արարատ Սողոմոնյան
Որակավորման վկայականի համարը		0219
Ստորագրություն		
Իրավաբանական անձի անվանումը		«ԱԼՏԱ ՎԻՊ» ՍՊԸ
ՀՎՀՀ		00083602
Ստորագրություն		
ամիս ամսաթիվ	չափագրության	18.02.2021
	հատակագծի կազմման	04.11.2021

Հողամասի			
Շրջադարձային (բնութագրիչ) կետեր	Կոորդինատներ		Գծային չափերը (մ)
	X	Y	
1	4549036.81	8467806.87	
2	4549038.67	8467801.84	5.37
3	4549049.83	8467792.33	14.66
4	4549060.13	8467805.27	16.54
5	4549064.67	8467808.40	5.52
6	4549066.28	8467807.17	2.03
7	4549072.88	8467813.04	8.83
8	4549076.06	8467817.35	5.36
9	4549073.29	8467823.54	6.78
10	4549073.61	8467829.53	6.00
11	4549075.22	8467835.58	6.26
12	4549073.87	8467840.08	4.69
13	4549073.41	8467843.81	3.76
14	4549072.36	8467846.22	2.62
15	4549061.35	8467838.81	13.27
16	4549054.87	8467828.30	12.35
17	4549048.64	8467820.77	9.77
18	4549040.37	8467814.38	10.45
19	4549039.13	8467809.85	4.70
1	4549036.81	8467806.87	3.78

Որակավորում ունեցող անձ		Արարատ Սողոմոնյան
Որակավորման վկայականի համարը		0219
Ստորագրություն		
Իրավաբանական անձի անվանումը		«ԱԼՏԱ ՎԻՊ» ՍՊԸ
ՀՎՀՀ		00083602
Ստորագրություն		
ամիս ամսաթիվ	չափագրության	18.02.2021
	հատակագծի կազմման	04.11.2021

4656671

ՀԱՅԱՍՏԱՆԻ ՀԱՆՐԱՊԵՏՈՒԹՅՈՒՆ
ԿԱԴԱՍՏՐԻ ԿՈՄԻՏԵ

ՈՐՈՇՈՒՄ
ԳՈՒՅՔԻ ՆԿԱՏՄԱՄԲ ԻՐԱՎՈՒՆՔԻ (ՍԱՀՄԱՆԱՓԱԿՄԱՆ) ՊԵՏԱԿԱՆ ԳՐԱՆՑՄԱՆ ՎԱՐՈՒՅԹԸ ԿԱՍԵՑՆԵԼՈՒ ՄԱՍԻՆ

Ամսաթիվ՝ **01/02/2022**
Փաստաթղթի N՝ **Կ-01022022-06-0085**
գաղտնաբառ՝ **NP21MERDECCU**

Հասցեատեր՝

ներկայացուցիչ՝ Լևոն Խաչատրյան

Անշարժ գույքի գտնվելու վայրը (հասցեն), անվանումը

Լոռու մարզ համայնք Ալավերդի ք.Ալավերդի 0198-0231

*Ձեր **N 26/01/2022-1-0112** դիմումի հիման վրա վերը նշված անշարժ գույքի նկատմամբ հարուցված իրավունքի պետական գրանցման վարույթը կասեցվում է «Գույքի նկատմամբ իրավունքների պետական գրանցման մասին» ՀՀ օրենքի **28-րդ հոդվածի 1-ին մասի 1-ին կետով** սահմանված հիմքերով, քանի որ՝*

Ձեր կողմից պետական գրանցման ներկայացված հողամասը գտնվում է կադաստրային քարտեզի 0198-0231 ծածկագրում, որը ՀՀ կառավարության29.06.2006թ-ի թիվ 1084-Ն որոշմամբ համայնքին սեփականության իրավունքով փոխանցված հողամասերի ցանկում առկա չէ, ուստի պետական գրանցման համար անհրաժեշտ է ներկայացնել հողամասի նկատմամբ սեփականության իրավունքը հաստատող փաստաթղթեր:

*Հայաստանի Հանրապետության կադաստրի կոմիտեի **Լոռու մարզային ստորաբաժանման անշարժ գույքի ռեգիստր Տիգրան Պետրոսյան** **

**Սույն որոշումը հաստատված է էլեկտրոնային եղանակով՝ այն ընդունած պաշտոնատար անձի կողմից:*

198-231